QEJ069

サイドロック用シャンク切欠き部 追加工要領

お客様にて切欠き部を追加工なさる際には、下図の寸法（ＩＳＯ寸法）にて追加工されることを推奨致します。熱を持つような条件で追加工を行いますとシャンクが変形し、ホルダに装着できない場合がございます。加工条件には充分ご注意ください。

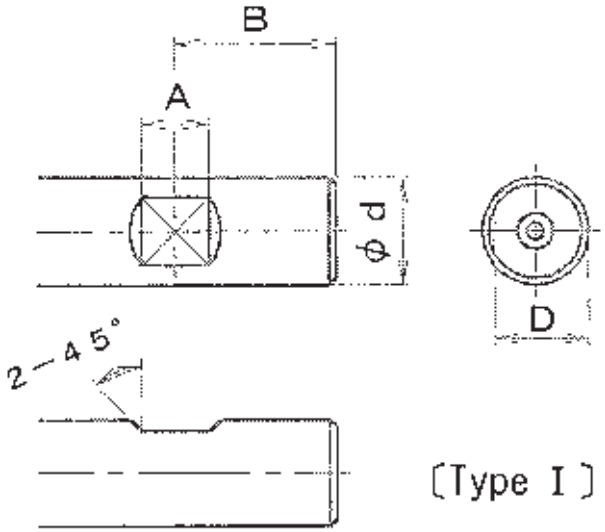

〔Type Ⅰ〕

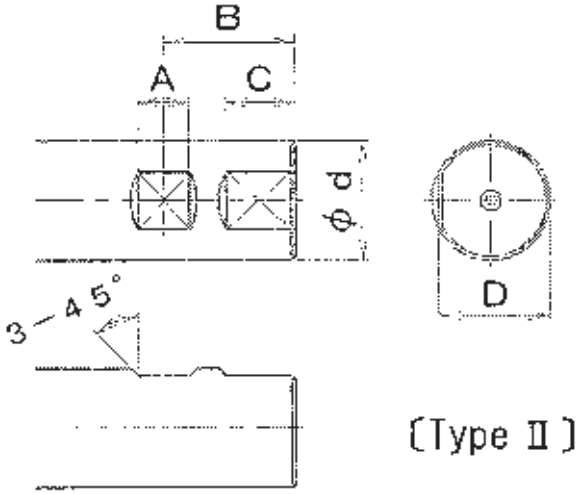

〔Type Ⅱ〕

〔単位：mm〕

φd	Type	A	B	C	D
12	Ⅰ	8	22.5	—	10.4
16	Ⅰ	10	24	—	14.2
20	Ⅰ	11	25	—	18.2
25	Ⅱ	12	32	17	23
32	Ⅱ	14	36	19	30
42	Ⅱ	14	40	19	40

(2003.2)

MITSUBISHI
MITSUBISHI MATERIALS